For FA / Machine Vision

1/2″ FIXED

メガピクセルレンズ
固定焦点
手動

FUJINON CCTV LENS

DF6HA-1

※写真は類似モデルです。

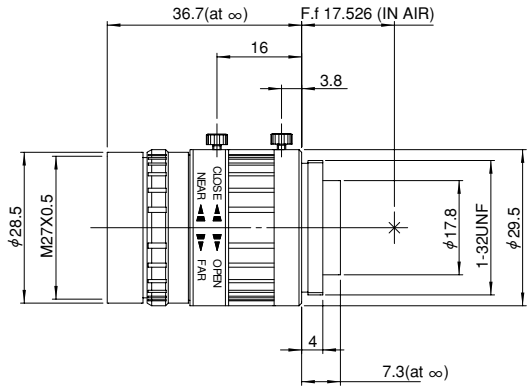

Unit : mm

型　名		DF6HA-1
焦点距離		6mm
絞り範囲		F1.2 ～ Close
操作方法	アイリス	手動（Op.Angle 63°）
	フォーカス	手動（Op.Angle 12°30′）　(*1)
画角 (H × V)	1/2型	56°09′ × 43°36′
	1/3型	43°36′ × 33°24′
	1/4型	33°24′ × 25°22′
フォーカス範囲（前玉面より）		∞ ～ 0.1m
最近接時の撮像範囲 (H × V)	1/2型	122mm × 92mm
	1/3型	92mm × 69mm
	1/4型	69mm × 52mm
バックフォーカス(in air)		11.44mm
フィルター径		M27 × 0.5mm
マウント		C Mount
質量		55g
射出瞳位置（結像面より）		-46mm

(*1) フォーカス範囲

・メタルマウント
・アイリスとフォーカスにロック付