製品の仕様及びデザインは改善等のため予告無く変更する場合があります。

材　質	SPHC t2.3、SPHCt3.2
仕　上	メラミン樹脂焼付塗装　　塗装色：シルバー　半艶
質　量	約3.87kg

付属品		組立用十字穴付きM8ボルト及びワッシャ・SW（11組）
		プロジェクター取付け用十字穴付きM6ボルト及びワッシャ・SW（4組）
		組立用両口板スパナ10mm,13mm（1本）
		リングキャッチ：共用×1
	FP-Zシリーズ用	落下防止ワイヤー（φ3×2本）・M8アイボルト（樹脂W、SW付き）×2
	FP-ZUH6000用	落下防止ワイヤー（φ2.5×2本）

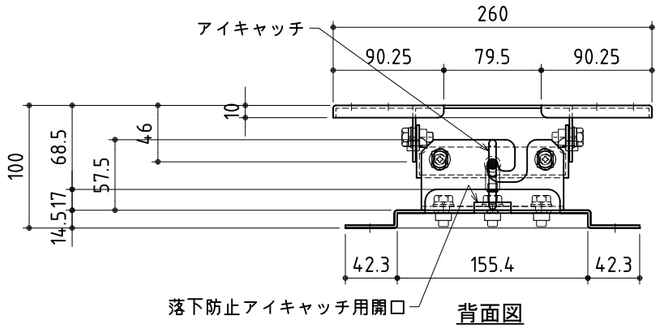

背面図

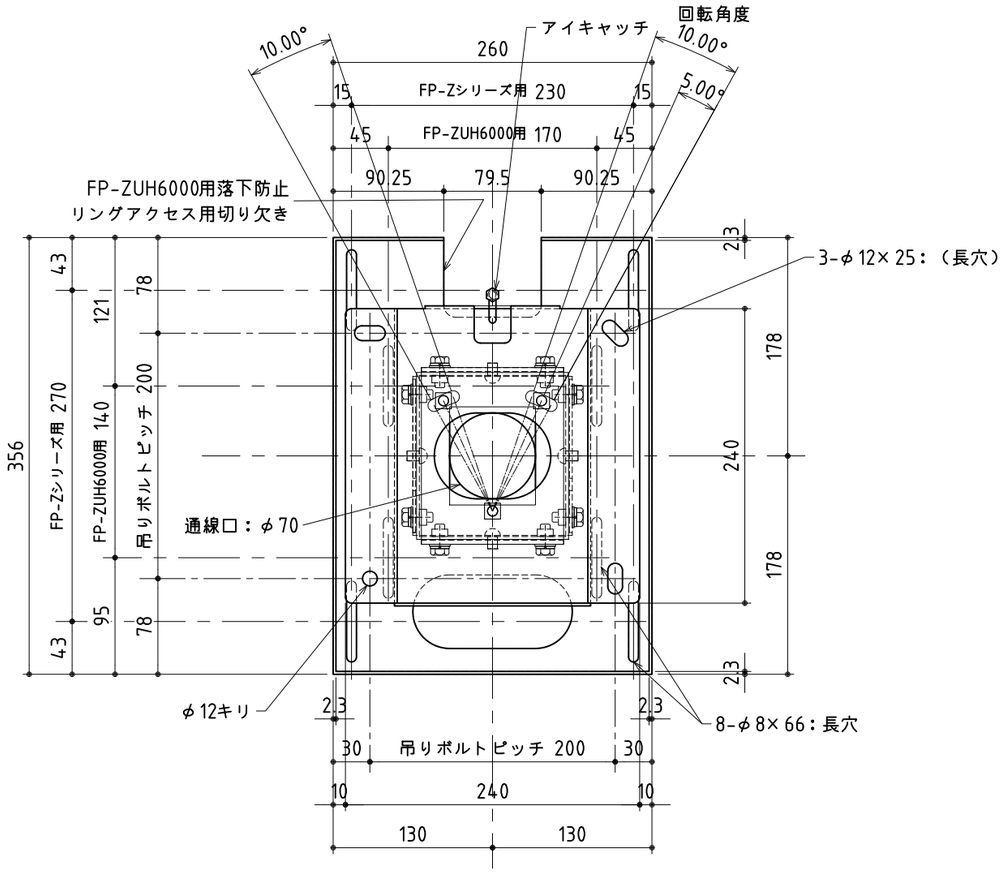

平面図

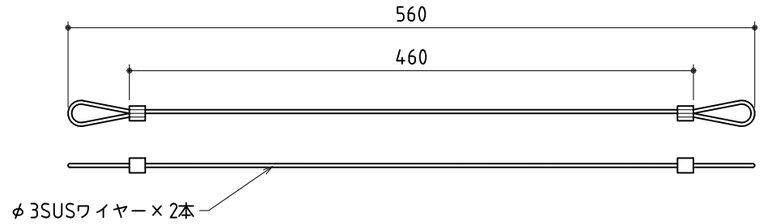

FP-Z場合の落下防止ワイヤー　φ3　重量:0.033kg(1本)

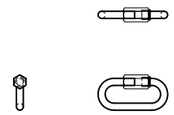

リングチャッチ　重量:0.032kg

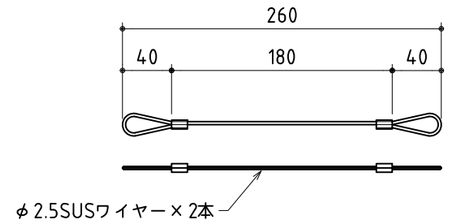

FP-ZUH場合の落下防止ワイヤー　φ2.5　重量:0.013kg(1本)

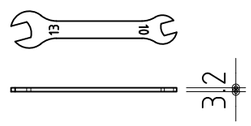

組立て用両口スパナ13mm、10mm

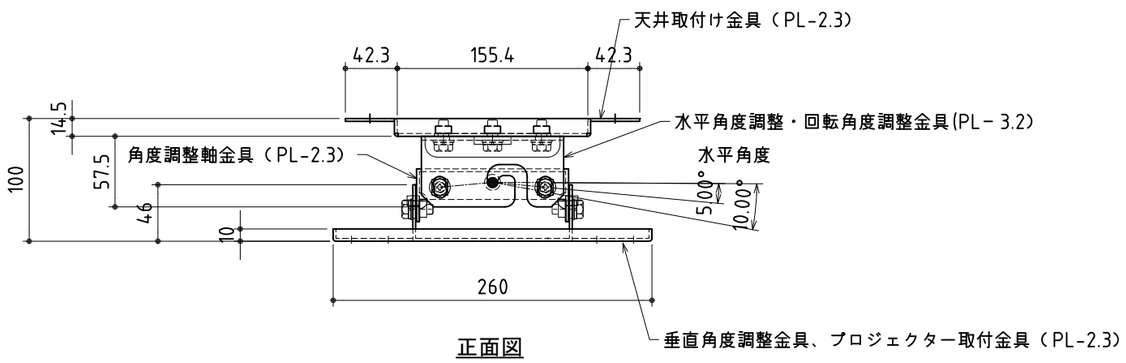

正面図

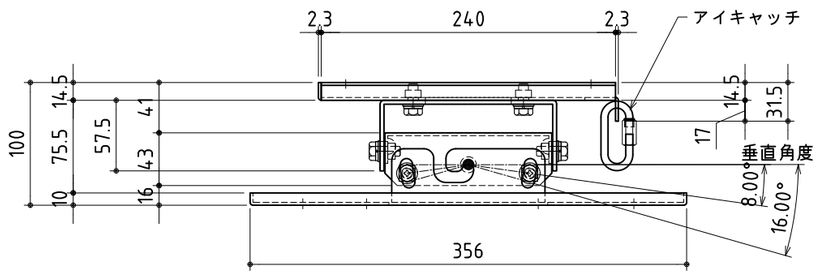

側面図

DRAWING HISTORY	図面変更	FP-Z・FP-ZUHシリーズ共通天吊金具			CHECKED	APPROVED	APPROVED	FORM A3	SCALE A3：1/5	TITLE FP-Zシリース・FP-ZUHシリーズ　プロジェクター天吊金具
								DESIGN	DATE	型番　FPM-KZ100S