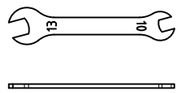

両口スパナ13mmと10mm 付属品1/5

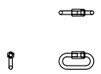

リングキャッチ

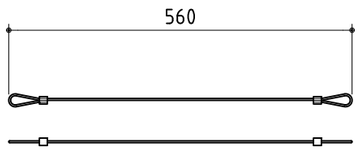

落下防止ワイヤー　φ3　FP-Zシリーズ用(2本)

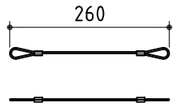

落下防止ワイヤー　φ2.5　FP-ZUHシリーズ用(2本)
この機種に使用します。

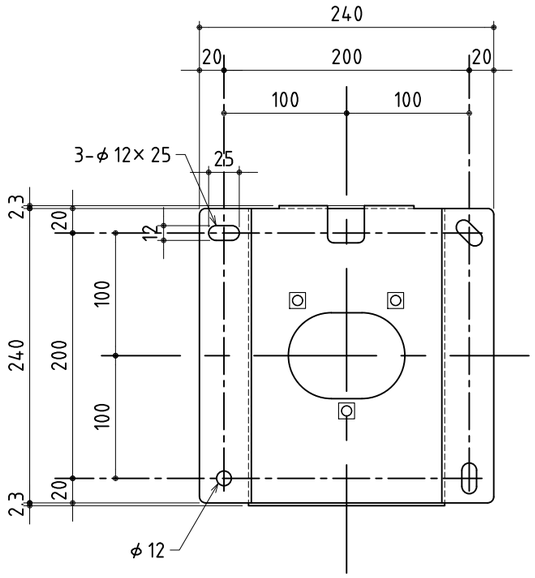

天井取付金具伏図　1/5

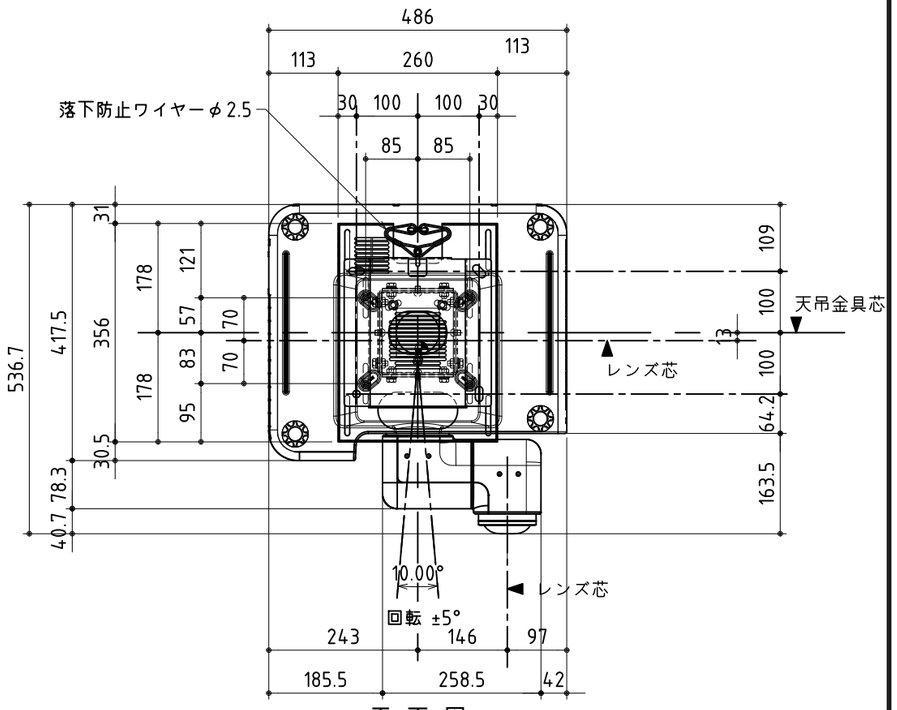

平　面　図

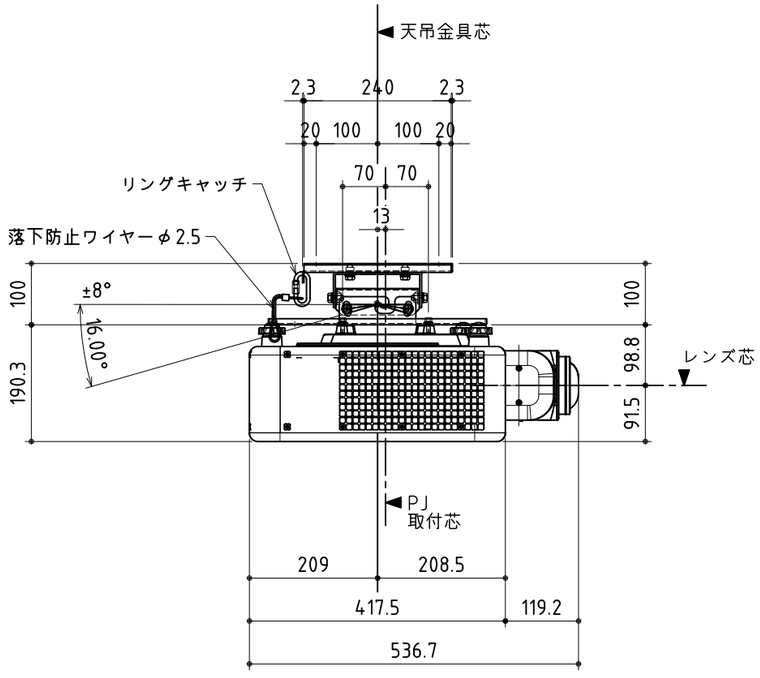

プロジェクター前後　±30mm

側　面　図

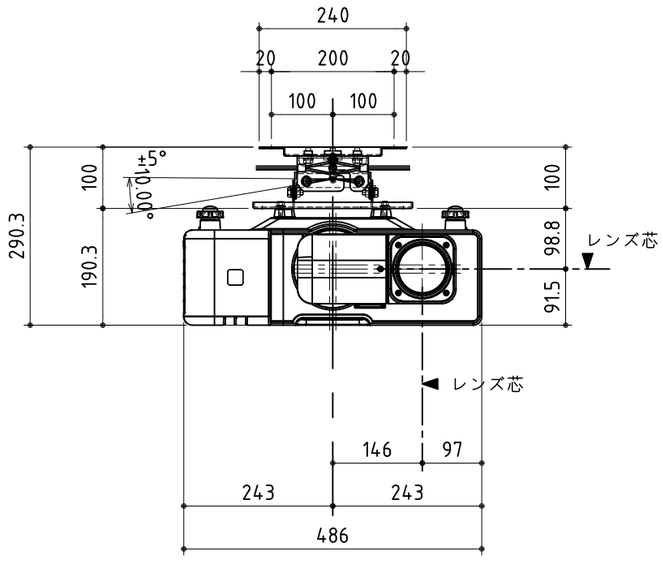

回転 ±5°

正　面　図

天吊金具	FPM-KZ100S　重量：3.87kg
プロジェクター	FP-ZUH6000　重量：17.5kg

(注意)レンズ芯 表記はシフト量0時の位置を示す。

DRAWING HISTORY	図面変更	FP-Z・FP-ZUHシリーズ共通天吊金具			CHECKED	APPROVED	APPROVED	FORM A3	SCALE 1/10 1/5	TITLE 富士フイルム様
								DESIGN	DATE	フジノンレンズプロジェクター搭載図 FP-ZUH6000　マウント軸0°　レンズ軸180°